Monteringsanvisning

Solo Stolpe

230V, 50Hz, Klasse I, IP44

Kan kun installeres av en registrert installasjonsvirksomhet

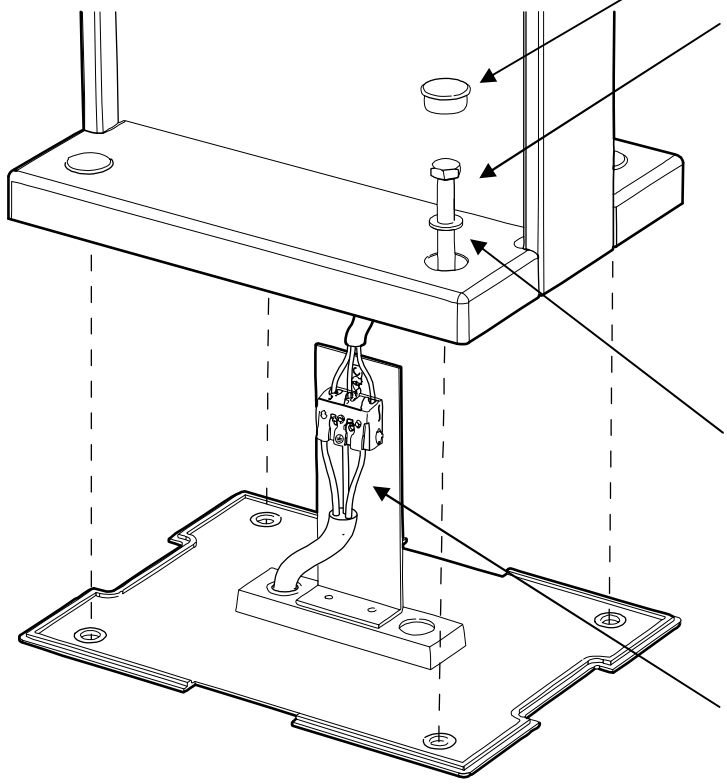

Plastplugg

Skruer eller bolter i rustfritt stål, avhengig av underlaget:
Betong: 8mm ekspansjonsbolter
Tre: 8mm treskruer med utvendig sekskanthode
Sand, grus eller jord: SG ankerfeste, varenummer 31 015 99.

Flat skive, rustfritt stål
En flat skive bør brukes for å unngå å skade overflaten på aluminiums foten.

Kobling til 230V, 50Hz
Forsikre deg om at strømmen er koblet fra før tilkobling.
Forsikre deg om at den grønn/gul-stripete lederen blir koblet til jord

SG Armaturen AS
Postboks 105
4792 Lillesand
Tlf: 37 26 84 84
Fax: 37 26 84 94
E-post: firmapost@sg-as.no

Versjon 10.12.09

Monteringsanvisning

Forankringssett

4. Stolpen settes over og alt festes med de siste fire M8-muttrene. Husk skiver under for beskyttelse av overflaten.

3. Den flate plata legges oppå beina og muttrene.

2. Forankningen vatres opp med fire M8-muttere.

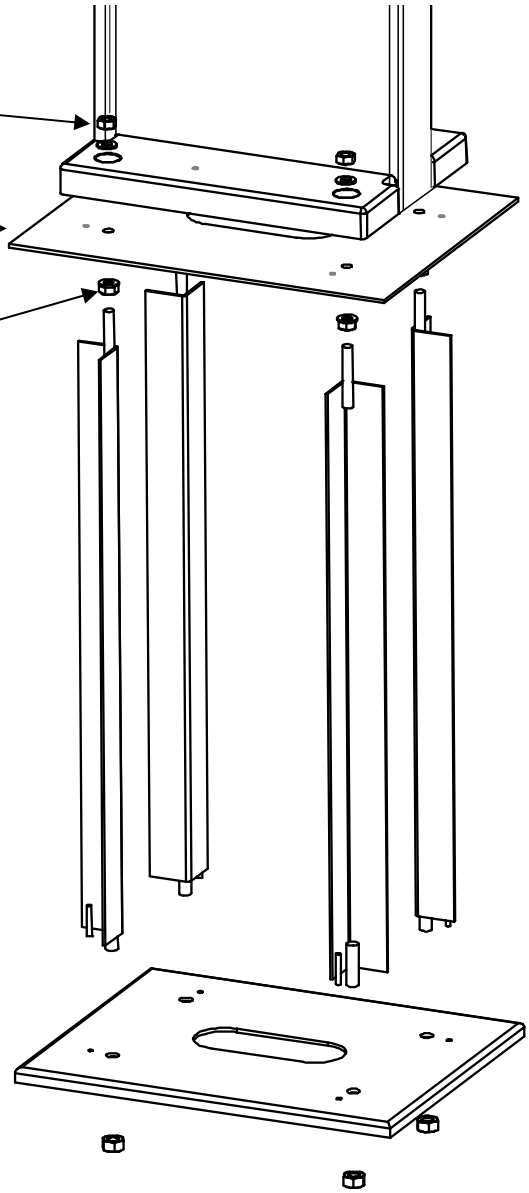

1.De fire beina festes til den vinklede plata med M10-muttere.
Styrepinnen viser riktig posisjonering

SG Armaturen AS
Postboks 105
4792 Lillesand
Tlf: 37 26 84 84
Fax: 37 26 84 94
E-post: firmapost@sg-as.no

Versjon 07.06.10